Ficha técnica CAMA mod. SENDOA

(ed. 05/2014)

Cama articulada eléctrica de 4 planos y 3 articulaciones (90x195 - lamas de madera)

tecnimoem
investigación+desarrollo+innovación

IBV ENTIDAD ASOCIADA

Licencia de fabricación de Producto Sanitario Nº 5867-PS

TÜVRheinland® CERT ISO 9001

TECNIMOEM 97, S.L.
Ctra. Logroño-Mendavia, km. 5 – 31230 VIANA (NAVARRA) ESPAÑA
Tel.: + 34-948-646-213 **Fax: + 34-948-646-380**
E mail: tecnimoem@tecnimoem.com **Web: www.tecnimoem.com**

La cama está diseñada y fabricada según la normativa UNE-EN 60601-2-52: Equipos electromédicos. Requisitos particulares para la seguridad básica y funcionamiento esencial de las camas médicas.

FINALIDAD Y DESCRIPCIÓN GENERAL DEL PRODUCTO

El producto está destinado a ser utilizado en seres humanos con fines de tratamiento o alivio de una enfermedad, así como al tratamiento, alivio o compensación de una lesión o una deficiencia, según la reglamentación europea de productos sanitarios vigente.

Según la norma UNE-EN 60601-2-52 de camas médicas, la cama puede ser destinada a dos **entornos de aplicación** (EA) diferentes:

* EA3.- cuidados de larga duración proporcionados en un área médica donde se requiere la supervisión médica y la monitorización se proporciona si es necesaria y la cama es utilizada en procedimientos médicos que pueden ser proporcionados para ayudar a mantener o mejorar el estado del paciente.
* EA4.- cuidados proporcionados en un área doméstica donde la cama es utilizada para aliviar o compensar una lesión, discapacidad o enfermedad.

CAMA ELÉCTRICA DE 4 PLANOS Y 3 ARTICULACIONES

Se fabrica (para stock o bajo pedido) en las siguientes dimensiones:

		ANCHO SOMIER = ANCHO COLCHÓN
LARGO COLCHÓN	LARGO SOMIER	90
190	196	X

Ficha técnica CAMA mod. SENDOA *(ed. 05/2014)*
Cama articulada eléctrica de 4 planos y 3 articulaciones (90x195 - lamas de madera)

Modelo SENDOA (cama con patas)

LECHO

Bastidor exterior en tubo de acero 50x20x1.5 mm. y articulaciones interiores en tubo de acero 25x25x1.5 mm. (fabricados según UNE 10305-5), ambos con esquinas redondeadas.
Distancia de 30 mm. de seguridad en todo el contorno de la cama entre las articulaciones y el bastidor exterior para evitar atrapamientos.
Pintura epoxi-poliester.
Tacos sujeta-lamas de polipropileno rígido color gris claro.
Lamas de haya vaporizada curvadas de 53x8 mm, barnizadas.
Opción lecho con lamas de termoplástico inyectado (polipropileno con fibra de vidrio).
En la parte de la cabecera, el bastidor dispone de dos tubos de anclaje para soportar una barra incorporadora y/o un portagotero.
Posibilidad de montar barandillas de seguridad laterales.
Posibilidad de montar cabecero y/o piecero.
Arquillo sujetacolchón metálico en el piecero de la articulación interior y sujetacolchones de termoplástico inyectado (PP con fibra de vidrio) en los laterales.

ARTICULACIONES

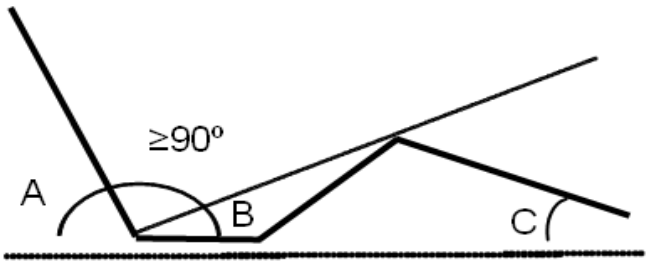

ÁNGULOS	A	B	C
NORMA	70-85º	≥12º	≥20º

Ángulo A: Respaldo ajustable de 0º a 70º respecto a la horizontal
Ángulo B: Módulo muslos ajustable de 0º a 20º respecto a la horizontal
Ángulo C: Módulo pantorrillas ajustable de 0º a 10º respecto a la horizontal
Los módulos de muslos y pantorrillas se gradúan a la vez.

Ficha técnica CAMA mod. SENDOA *(ed. 05/2014)*
Cama articulada eléctrica de 4 planos y 3 articulaciones (90x195 - lamas de madera)

EQUIPAMIENTO ELÉCTRICO

Articulación cama: Por motor eléctrico de un mínimo de 4000+4000N con mando con cable. Entrada a 230V. Salida a 24 V (con transformador interno de 50W).
Distancia entre ejes 581mm. Carrera 87/69 mm. Grado de protección IPx4. Clase II.
Provisto de una pila de 9V por si es necesario volver a la posición horizontal o de reposo en caso de corte de corriente eléctrica.

Todas las acciones se controlan con un solo mando.

CARGAS MÁXIMAS ADMISIBLES

* 170 kg. en modelo SENDOA (conforme a UNE-EN 60601-2-52) según el siguiente reparto de cargas mínimas:

135 Kg. del peso del usuario
20 Kg. del colchón
15 Kg. accesorios

PESOS

Peso de la cama: 37 kg. *(para colchón 90x190)* y 40 kg. *(para colchón de 105x190)*

Los colchones que suministramos con la cama pesan según la tabla adjunta.

TIPOS DE COLCHÓN	90x190x15
LÁTEX	16 kg.
VISCO	9.6 kg.
POLIURETANO	6.4 kg.

El modelo SENDOA lleva **PATAS**.

TIPOS DE PATAS (con tubo de Ø50 mm)	Altura de pata	Altura de somier	Peso (por juego)
Patas regulables	de 35 a 46 cm.	de 39 a 50 cm.	3 kg
Patas arriostradas fijas	35 cm.	39 cm.	4 kg
Patas arriostradas regulables	de 35 a 50 cm.	de 39 a 54 cm.	6.2 kg
Patas arriostradas fijas con ruedas Ø125	35 cm.	39 cm.	7 kg
Patas arriostradas regulables con ruedas	de 35 a 45 cm.	de 39 a 49 cm.	8.2 kg

INCORPORADOR (opcional)

Estructura en tubo Ø33.7x3.2 mm. recubierto de epoxi-poliéster. Con asa en material plástico y cintas de tejido de poliamida. Carga máxima admisible 75 kg.
Peso: 4.4 kg.

PORTAGOTERO (opcional)

Estructura en tubo Ø33.7x3.2 mm. recubierto de epoxi-poliéster. Dispone de dos varillas para colgar dos bolsas.
Peso: 3 kg.

CABECERO Y/O PIECERO DE MADERA (opcional)

Disponibles varios modelos:
* **Modelo Corera**: DM (espesor 19 mm.) recubierto de melamina, con cantos redondeados.
* **Modelos Lodosa-Lorca**: DM (espesor 25 ó 19 mm.) recubierto de polilaminado de PVC lavable y desinfectable con cualquier producto excepto acetona, con cantos redondeados.
* **Modelo Lerma**: estructura barnizada de haya maciza, dos largueros de 65x30 mm. y travesaño Ø40 mm. Panel central de tablero recubierto de melamina.

Junto con el cabecero y el piecero se suministran 2 herrajes metálicos para el cabecero y dos para el piecero, además de tuercas y tornillos.

CORERA

LODOSA-LORCA

LERMA

Tabla de pesos:

Cabecero Corera (90):	8 kg	Piecero Corera (90):	6 kg.
Cabecero Lodosa (90):	10.2 kg.	Piecero Lodosa (90):	8.6 kg.
Cabecero Lorca (90):	7.2 kg.	Piecero Lorca (90):	6 kg.
Cabecero Lerma (90):	8.2 kg.	Piecero Lerma (90):	6.6 kg.

JUEGO DE BARANDILLAS PLEGABLES (opcional)

Nuestras barandillas son fáciles de usar y seguras, ya que su sistema de fijación se desliza al abatirlas, y el exclusivo diseño de seguridad evita accidentes y pinzamientos. Válido para cualquier tipo de cama, adaptando el amarre de la misma a la sección del bastidor. Para nuestras camas, el amarre está preparado para el bastidor de 50x20 mm. (habitual en las camas de Tecnimoem) o para un máximo de 70x40 mm.
En posición abatida, la barandilla queda a la altura del bastidor.

Barandilla TECNIMOEM de 4 barras con asa de plástico

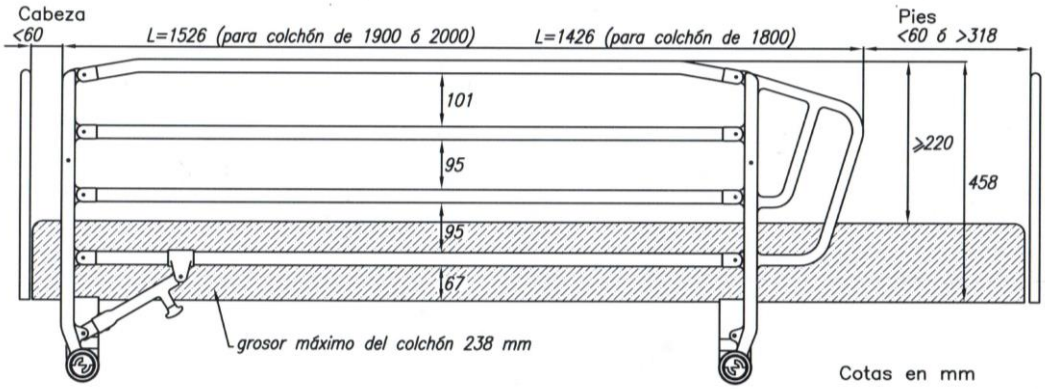

Estructura de acero con cuatro barras de tubo Ø25x1.5 mm. y asa de plástico termoinyectado con 15%FV.
Recubrimiento: pintura epoxi-poliester (opcional en acero inoxidable).
Con sistema de bloqueo automático en su posición elevada. Peso por barandillla 6.8 kg.

Barandilla TECNIMOEM de 3 barras con asa de acero

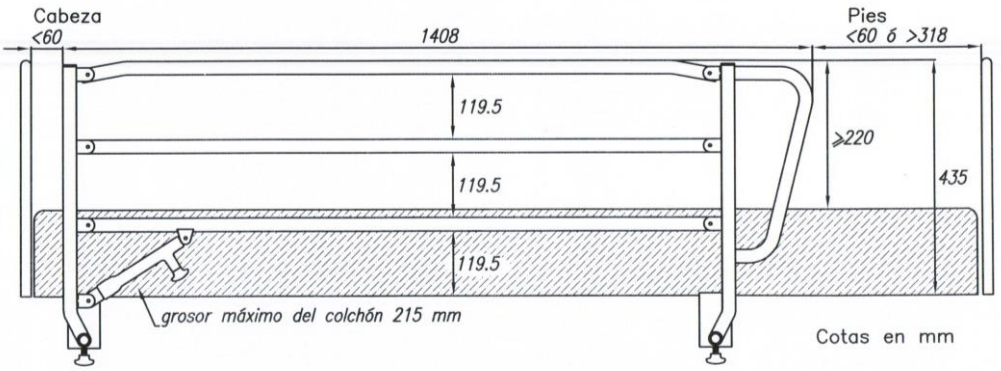

Estructura de acero con tres barras de tubo Ø25x1.5 mm. y asa de acero.
Recubrimiento: pintura epoxi-poliester (opcional en acero inoxidable para las barras).
Con sistema de bloqueo automático en su posición elevada. Peso por barandillla 6.2 kg.